BARANDAS AISI

PISCINAS

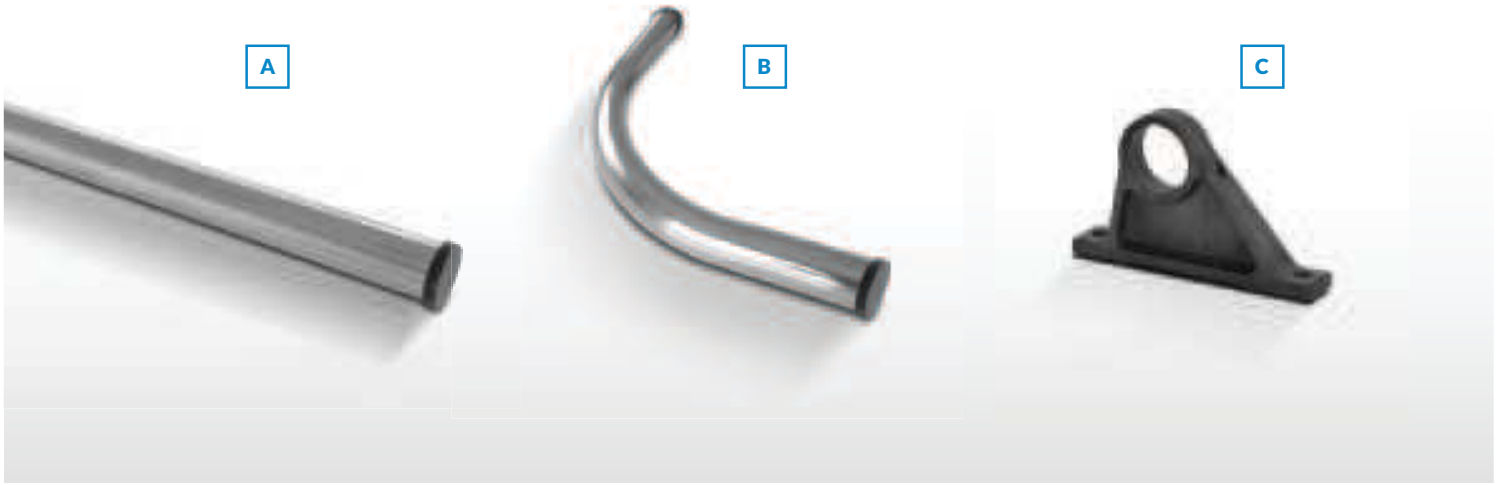

CÓDIGO	FOTO	DESCRIPCIÓN	MEDIDAS	MATERIAL	TERMINACIÓN	PESO BRUTO	EMBALAJE VOLUMEN	UNIDADES
129050	**A**	Baranda recta	1,20m	AISI 304 - ø38,1mm	Pulido espejo c/regatones	1.13 kg	0.002m³	1
129051	**A**	Baranda recta	2,40m	AISI 304 - ø38,1mm	Pulido espejo c/regatones	2.10 kg	0.003m³	1
129052	**A**	Baranda recta	2,70m	AISI 304 - ø38,1 mm	Pulido espejo c/regatones	2.49 kg	0.004m³	1
129053	**A**	Baranda recta	3,00m	AISI 304 - ø38,1 mm	Pulido espejo c/regatones	2.89 kg	0.004m³	1
129055	**B**	Baranda curva 90°	33 x 33cm	AISI 304 - ø38,1mm	Pulido espejo c/regatones	0.48 kg	0.004m³	1
129054	**C**	Soporte plástico	--	ABS c/fibra de vidrio	--	0.12 kg	0.001m³	1

Las barandas, no incluyen los soportes de fijación.

FIJACIÓN DE BARANDAS

Esquema básico de instalación

Para la fijación de barandas se utilizan los soportes (CÓD.129054), los mismos vienen provistos de su tornillo de ajuste para inmovilizar la baranda, este tornillo es de acero inoxidable y queda al ras de soporte evitando enganches.

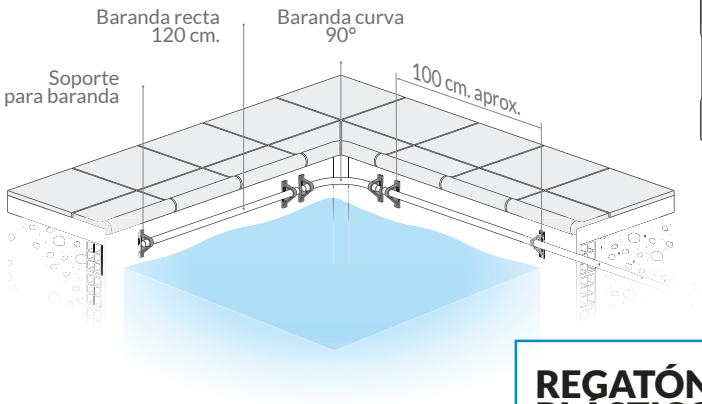

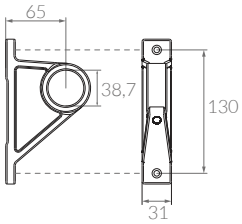

IMPORTANTE: Sugerimos colocar un soporte por cada metro de baranda utilizando tacos plásticos ø8mm y tornillos de acero inoxidable.

NOTA: Las barandas vienen provistas de regatones COD.230010. Se pueden obtener repuesto de PVC flexible COD.230002.

REGATÓN PLÁSTICO

COD.230010

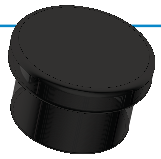

Medidas de referencia, la empresa se reserva el derecho de realizar modificaciones constructivas.

PASAMANOS AISI

PISCINAS

CÓDIGO	GRÁFICO	DESCRIPCIÓN	DIÁMETRO	MATERIAL	INSTALACIÓN	EMBALAJE PESO BRUTO	EMBALAJE VOLUMEN	EMBALAJE UNIDADES
129056	**A**	Pasamanos p/4 escalones	ø38,1mm	AISI 304	Piscina de mampostería	2.58 kg	0.073m³	1
129057	**B**	Pasamanos p/2 escalones	ø38,1mm	AISI 304	Piscina de mampostería	2.53 kg	0,043m³	1
129058	**C**	Pasamanos corto p/vereda	ø38,1mm	AISI 304	Para vereda	2.50 kg	0.026m³	1
129060	**D**	Pasamanos largo p/vereda	ø38,1mm	AISI 304	Para vereda	3.43 kg	0.045m³	1
129070	**E**	Pasamanos largo p/vereda	ø44,4mm	AISI 304	Para vereda	4.60 kg	0.060m³	1

Los pasamanos, no incluyen los anclajes de fijación.

FUNCIÓN Y CARACTERÍSTICAS

Las barandas y pasamanos son accesorios auxiliares que correctamente ubicados y fijados, asisten a los bañistas para realizar movimientos cómodos y seguros dentro de la piscina. Por su terminación pulido espejo y delicado diseño se combinan muy bien con otros accesorios como escaleras.

RECOMENDACIÓN

Para fijar los pasamanos con caño ø38,1 utilizar los anclajes COD.107003. En el caso del pasamanos con caño ø44,4 se debe empotrar. Para instalación segura es muy importante conectar los pasamanos a la puesta a tierra. A tal efecto los anclajes Vulcano vienen provistos del borne de conexión a tierra.

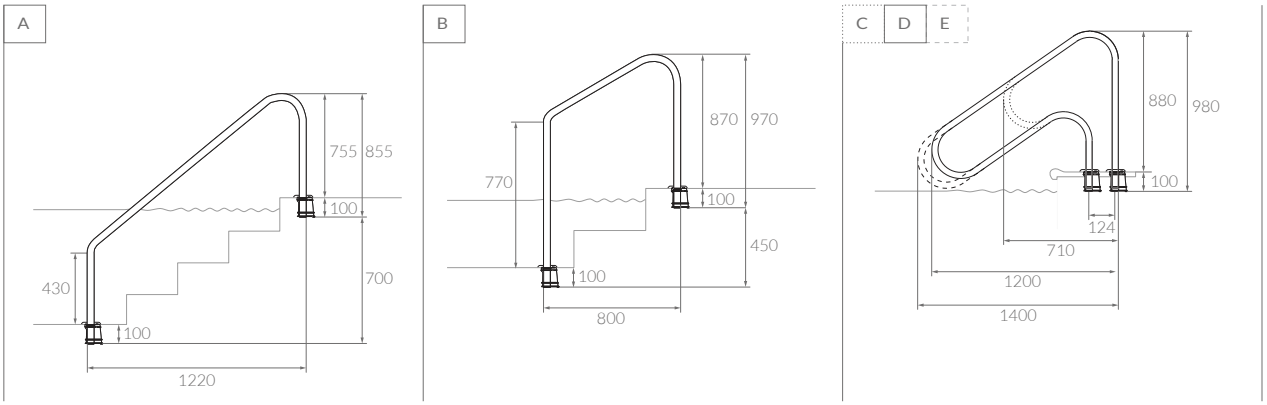

Medidas de referencia, la empresa se reserva el derecho de realizar modificaciones constructivas.